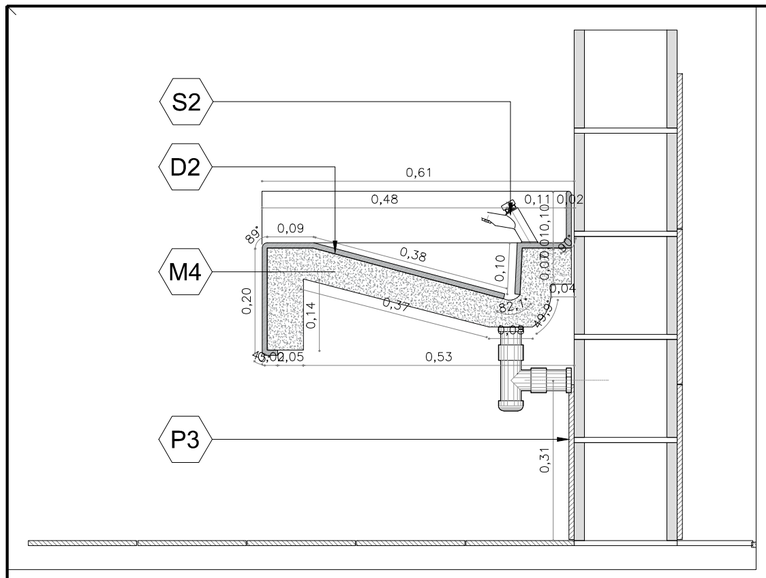

A1 DETALLE MUEBLE DE BAÑOS
ESCALA 1:10

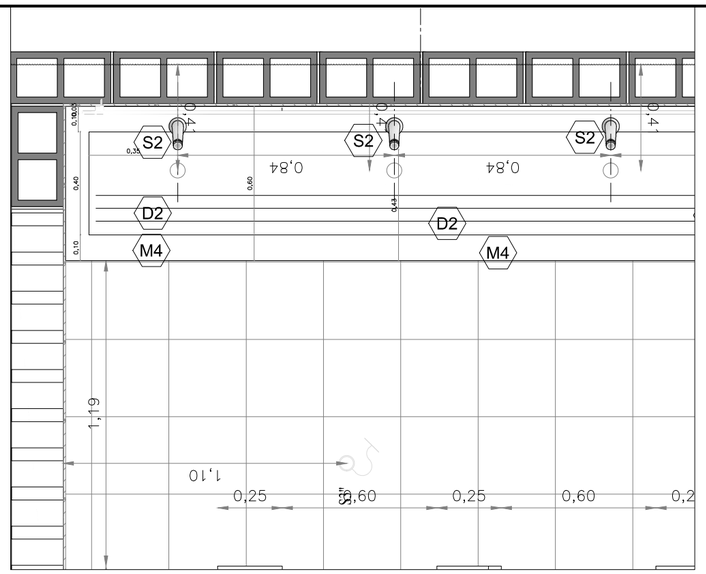

A-A PLANTA MUEBLE DE BAÑOS
ESCALA 1:10

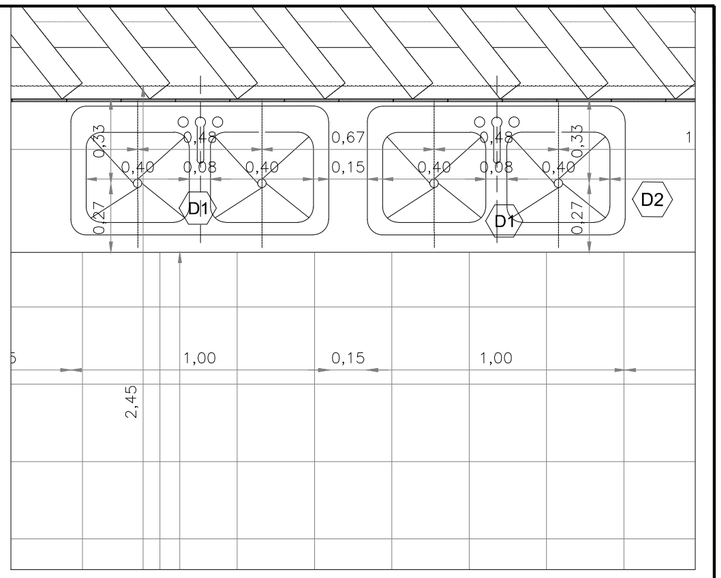

B-B PLANTA MUEBLE DE COCINA
ESCALA 1:10

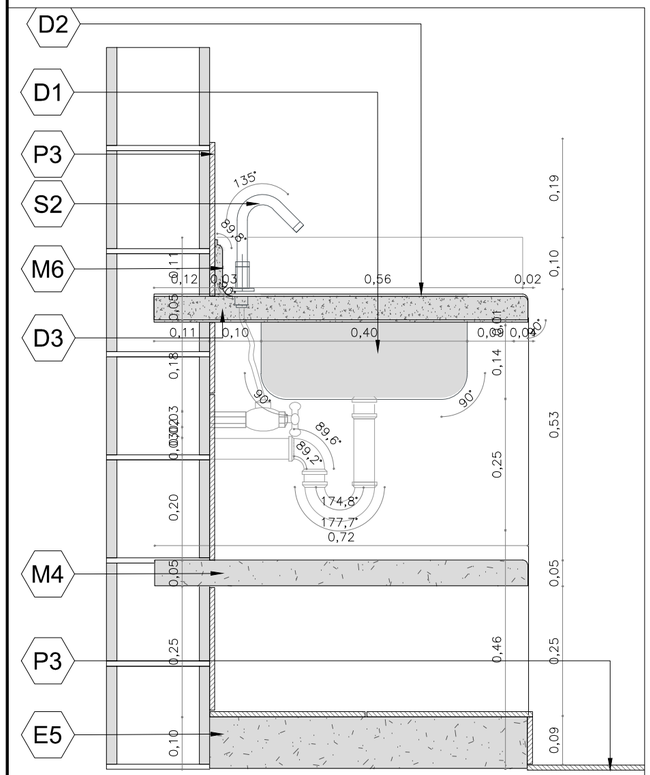

A2 DETALLE MUEBLE DE COCINA
ESCALA 1:10

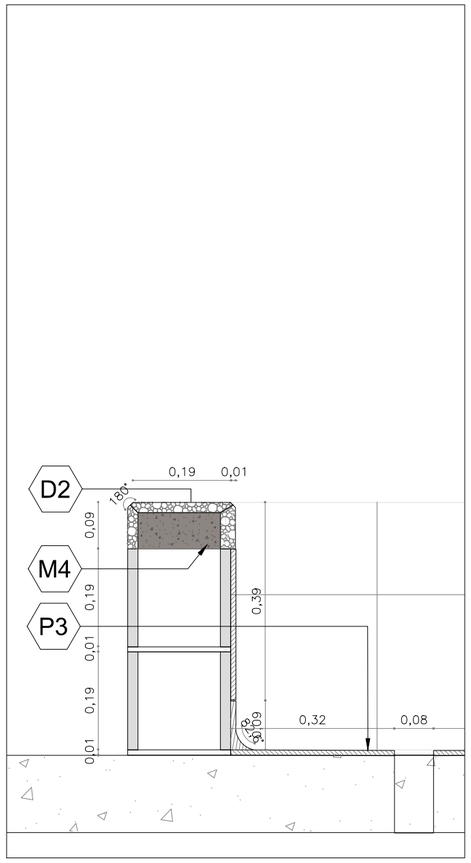

A3 DETALLE DE POCETAS
ESCALA 1:10

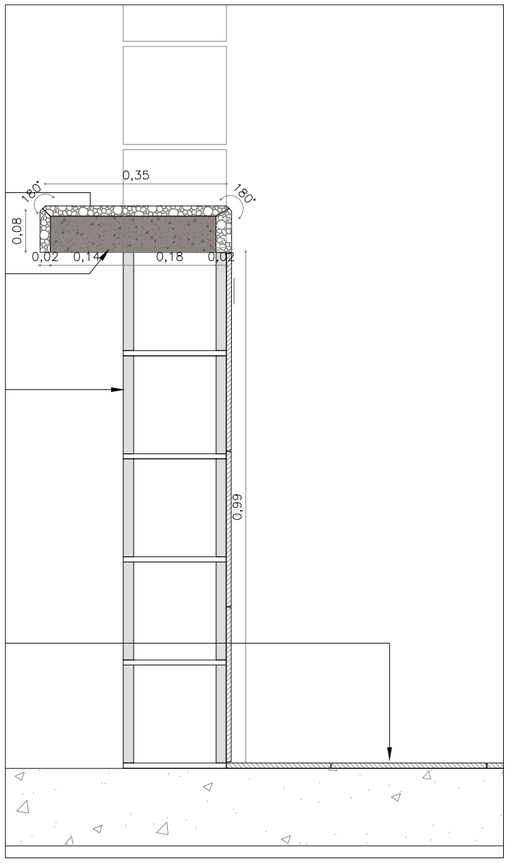

A4 DETALLE DE MESON
ESCALA 1:10

ESPECIFICACIONES	
Tableta Natal blanco 20,5 x 20,5 cm. Ref. 000010011, Corona o Similar (Incluye boquilla color blanco y win metálico).	P3
Poyo en concreto 2000 PSI fundido en sitio.	E5
Muro de bloque concreto estructural acabado exterior tipo abuzardado 40 x 20 x 20 cm (dimensión nominal) Color Gris.	M1
Mueble en concreto 3000 PSI fundido en sitio.	M4
Salpicadero Tableta Natal blanco 20,5 x 20,5 cm. Ref. 000010011, Corona o Similar	M6
Estufa Precisa Serie. Ref. SP 6040 Ei. 120V. Cocina a gas de cuatro puestos con encendido electrónico y dos parrillas rectangulares en platina porcelanizada. Frente: 59 cms. Profundidad: 51 cms. Challenger o similar.	S1
Griferia para lavamanos referencia 50022032 tipo torcion	S2
Suministro e instalacion de lavaplatos doble de empotrar ref. DT Empotrar 100x51 cm. Código: 204051. Color: Acero. SOCODA o similar. GRIFERÍA PARA LAVAPLATOS, SENCILLA TIPO CUELLO DE GANZO SENCILLA BALTA Ref. 415120001 GRIVAL o similar. 2 canastillas de 4" para lavaplatos de doble de 1,00 x 0,5 m.	D1
Mesón en concreto con acabado en granito pulido	D2

TODOS POR UN NUEVO PAÍS
PAZ EQUIDAD EDUCACIÓN

MINHACIENDA | Fondo Adaptación

CONTRATO N° 107 DE 2013

OBJETO DEL PROYECTO:
La elaboración de estudios y diseños (estudio detallado de amenaza y análisis de riesgos, desarrollo de diseños, estudios técnicos, presupuesto, sensibilización y trámites de licencias y permisos) de proyectos educativos ubicados en los departamentos de Magdalena y Cesar, que se vieron afectados por el fenómeno de "la niña" 2010 - 2011

PROYECTO:
Sede Educativa: COLEGIO COMUNAL AGROPECUARIO
Tipología A.1.1
Municipio: EL BANCO
Departamento: MAGDALENA

CONTRATISTA:
U.T. AB CONSTRUCCIONES 2014
REP. LEGAL IVAN ESTRADA

DIRECTOR DEL PROYECTO
ARQ. ALVARO URREGO MONROY
Matrícula 2570008238 CND.

COORDINADOR DE PROYECTO
AMIRA JIMENEZ VELASQUEZ
Matrícula 0870073087 ATL

NOTAS IMPORTANTES:

COTA DE MITIGACION 27.07 MSNM (segun el estudio de riesgos)

(N.F.) +/-0.00 MT DEL PROYECTO (N.T.) 27.07 MSNM.

Las formulas de concreto deben contemplar lo indicado en planos estructurales.

SIMBOLOGIA
M.– MUROS
C.–CUBIERTAS
P.– PISOS
E.–ESTRUCTURA
A.–ESCALERAS
B.–ACABADOS
L.– PUERTAS
TODAS LAS SIMBOLOGIAS VARIA SEGUN EL MATERIAL DE CONSTRUCCIÓN

GERENCIA:
HMV INGENIEROS

REVISIONES

REV.	FECHA	MODIFICACIÓN
0	SEPTIEMBRE 2015	Aprobado para Construccion

DIBUJÓ:
ARQ. VANESSA AYUSO
DIG. IVON CAICEDO PATIÑO
DIG. JOSE EDUARDO VELASCO MERLO.

CONTIENE:
DETALLES DE MUEBLES FIJOS

ESCALA: 1:10
FECHA: SEPTIEMBRE 2015

RUTA ARCHIVO MAGNETICO:
FA-C007-G12-05-AR-DW-600-0.dwg

PL
FA-C007-G12-05-AR-DW-600-0

ARQUITECTONICO

DE:
21 DE 33